M2 / EDEN

Art. 7202

GALASSIA
LACERAMICACONTEMPORANEA

COLORI / COLORS

7202 bianco / white

Lavabo monoforo con troppopieno cm 56x40xh15. Sospeso o per colonna.
Washbasin 56x40xh15 cm one tap hole with overflow. Wall-hung or for pedestal.

Kg. 12,2

ACCESSORI INCLUSI / ACCESSORIES INCLUDED

Kit di fissaggio.
Fixing kit.

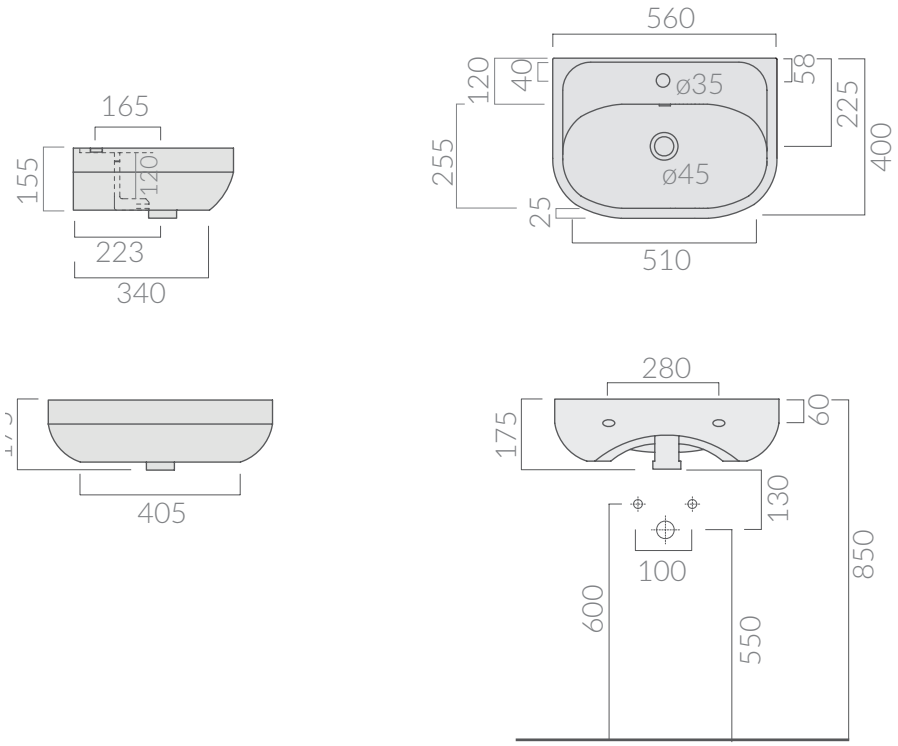

ATTENZIONE/ ATTENTION

**Galassia Srl persegue la filosfia di migliorare i prodotti aggiungendo nuovi materiali, innovazioni progettuali e tecnologie produttive.
L'azienda si riserva di cambiare schede tecniche e caratteristiche di funzionamento degli articoli in ogni momento e senza necessità di preavviso.
I pesi possono subire variazioni del 20 %**

Galassia Srl is constantly improving its products by adding new materials, new projects and modern production technologies. The company reserves the right to change any technical specifications/dimension and/or operating characteristics of the products at any time and without giving notice. The ceramic items weight may vary up to 20%.

www.ceramicagalassia.it - Zona Industriale loc. Pantalone 01030 Corchiano (VT) - Italy - T +39 0761 573134 - F +39 0761 573458 - info@ceramicagalassia.com