CORE

Art. 2063

GALASSIA
LACERAMICACONTEMPORANEA

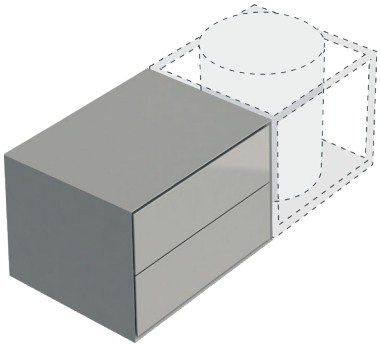

COLORI / COLORS

2063BM	bianco matt matt white
2063NM	nero matt matt black
2063SA	sabbia matt sand
2063FA	fango matt mud
2063MK	moka matt dark brown

Contenitore sospeso con n.2 cassetti, collocabile a destra o sinistra del lavabo.
Wall hung side cabinet with 2 drawers which can be placed on the right or left of washbasin structure.

Kg.

ACCESSORI INCLUSI / ACCESSORIES INCLUDED

Kit di fissaggio.
Fixing kit.

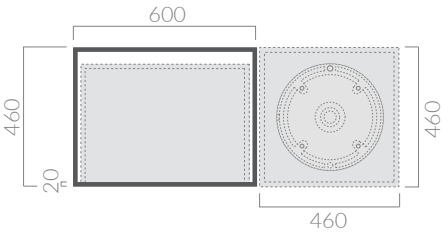

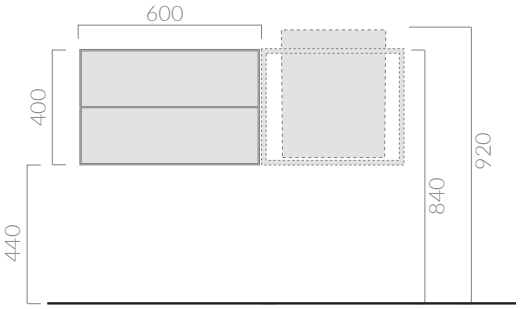

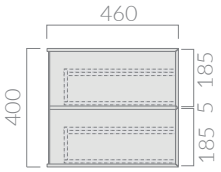

ATTENZIONE/ ATTENTION

Galassia Srl persegue la filosfia di migliorare i prodotti aggiungendo nuovi materiali, innovazioni progettuali e tecnologie produttive.
L'azienda si riserva di cambiare schede tecniche e caratteristiche di funzionamento degli articoli in ogni momento e senza necessità di preavviso.
I pesi possono subire variazioni del 20 %

Galassia Srl is constantly improving its products by adding new materials, new projects and modern production technologies. The company reserves the right to change any technical specifications/dimension and/ or operating characteristics of the products at any time and without giving notice. The ceramic items weight may vary up to 20%.